SCZEGÓŁ KANALIZACJI DESZCZOWEJ
SKALA 1:25

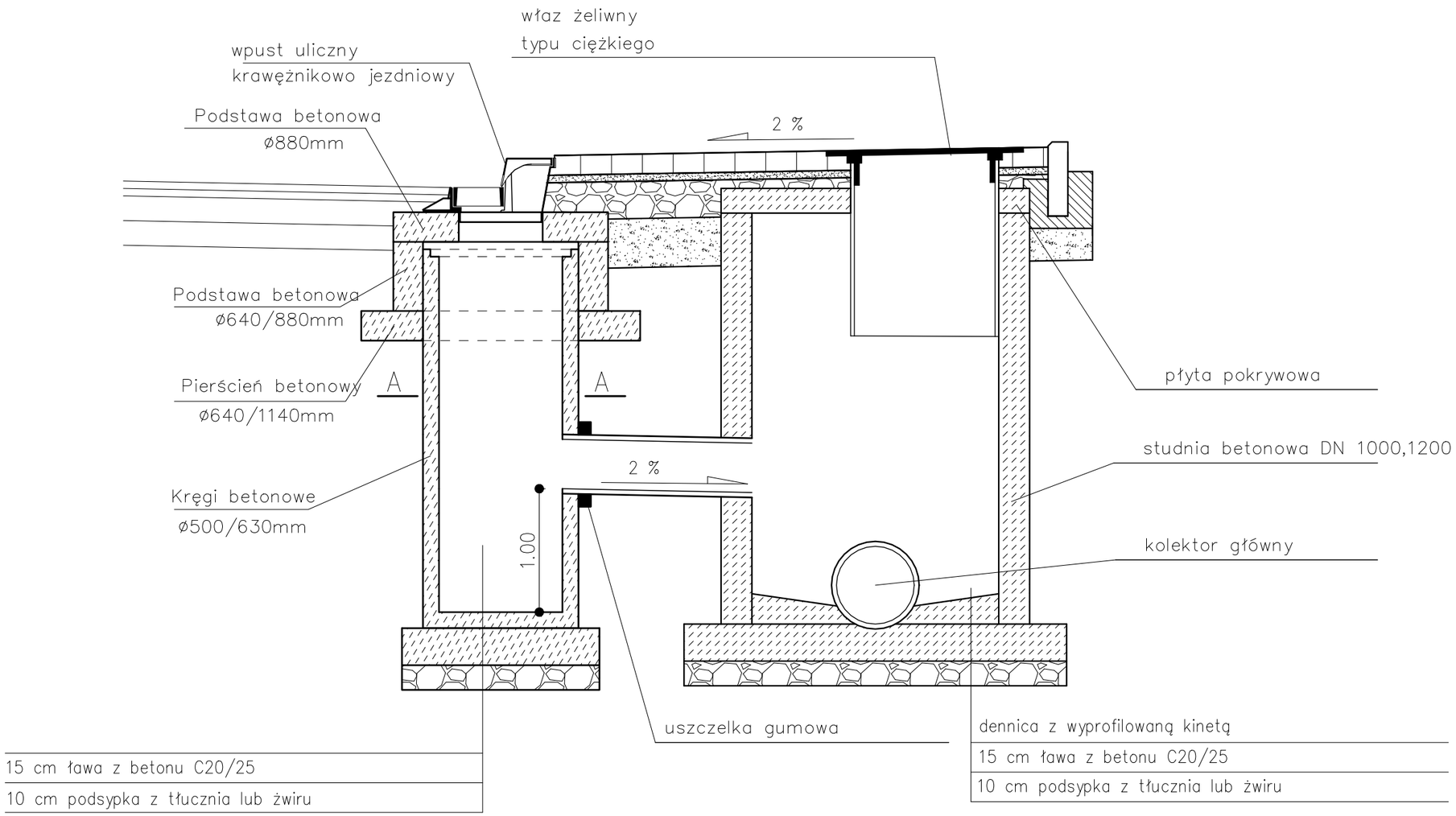

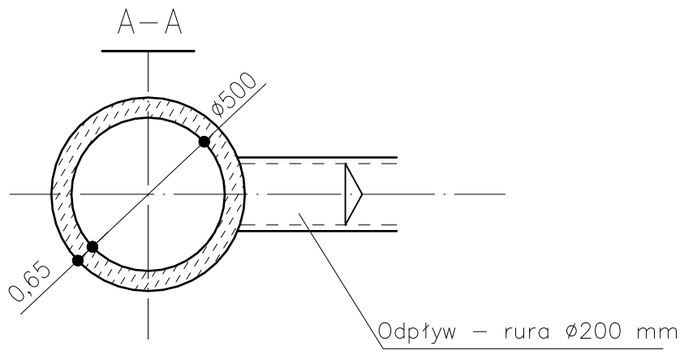

ul. Cieszyńska 226
44-337 Jastrzębie-Zdrój
tel. 663 381 970, 603 240 620
e-mail: biuro@ml-design.pl
www.ml-design.pl

Nazwa zadania:
ROZBUDOWA DROGI POWIATOWEJ WRAZ Z BUDOWĄ KANALIZACJI DESZCZOWEJ DLA ZADANIA PN.: BUDOWA CHODNIKA CIAGU ULICY DROGI POWIATOWEJ NR 2926S UL. GÓRNICZA W ŻERNICY

Adres obiektu budowlanego:
Droga powiatowa klasy Z, ulica Górnicza w Żernicy

Nazwa rysunku	SZCZEGÓŁ PODŁĄCZENIA WPUSTU	
Inwestor	Zarząd Dróg Powiatowych , ul. Zygmunta Starego 17, 44-100 Gliwice	
Projektant branża instalacyjna	mgr inż. Remigiusz Machej uprawnienia nr OPL/1534/PWBD/18 w spec. inżynieryjnej drogowej	Podpis
Sprawdzający branża instalacyjna	mgr inż. Piotr Lilla uprawnienia nr SLK/7889/PWBD/19 w spec. inżynieryjnej drogowej	Podpis

branża	stadium projektu	data opracowania	skala rysunku	numer rysunku
budowlana	Projekt budowlanych	11.2021rok	1:25	11

Opracowanie chronione prawnie Ustawa o Prawie Autorskim i Prawach Pokrewnych z dn. 04.02.1994r. (Dz.U. Nr 24/94 z 23.02.1994r.)